AC&M Current Loop Supply Alarm Setting Transmitter

□ Features ：

- ■ 4 Digits Display For Input Signal:0 ～9999
- ■ Output Signals Are Programmable.
- ■ Ultra-thin Dimension，27mm width.
- ■ Non-Combustible PC Case .DIN Rail or Wall Mounting.
- ■ High Dielectric Strength (AC 2KV/Min，Input / Output / Power)

CE

□ MODEL： TBS — □ — □ — □

INPUT		Setting Function		AUX. POWER	
A	DC 4~20mA 2wire EXT DC 22~28V	A	2 Alarm Setting	C F Y	DC 24V AC/DC 85~265V OTHER

□ Specifications ：

Accuracy	：	Input Accuracy ± 0.1%FS、Output Accuracy ± 0.1%RO、Display Accuracy ± 0.1%FS ±1C.
Display Range	：	0.36" Red LED 4-digit 0 ～9999 Counts.
Input Impedance	：	Voltage Input ≧1MΩ，Current Input ≦50Ω
Insulation Resistance	：	≧100MΩ / DC 500V
Power Supply	：	DC 22~28V(without load)，max DC 40mA
Dielectric Strength	：	AC 2KV /1 Min，Input / Output / Power，DIN IEC 688.
Alarm Setting	：	2 Sets Alarm Joins. Hi or Lo (selectable)
Setting Range	：	0 ～ 9999 Counts (Programmable).
Deadband	：	0 ～ 9999 Counts (Programmable).
Delay Time	：	0 ～ 99 sec. (Programmable)
SPDT Capacity	：	SPST AC 120V 5A ,250V 2.5A,DC 24V 3A PF=1
Stability	：	≦ 0.2%/year
Response Time	：	1sec
Temperature Coefficient	：	≦100ppm / ℃ From 0～60℃
CE	：	EN 61000-6-4 , EN 61000-6-2 , EN 61000-3-2
Operation Condition	：	-5℃～+85℃ 20～95% RH Non-Condensed
Storage Condition	：	-10℃～+105℃ 20～95% RH Non-Condensed
Power Fluctuation Rate	：	Power Can Stand AC 85～265V or DC 24V ± 10% , Aux. Power Effect ：≦0.03% / V
Case Material	：	Non-Combustible PC Case. Qualified to UL 94 CLASS V-O
Mounting	：	DIN Rail or Wall Mounting.
Dimension	：	27 W ×119 H × 72 L (including base)
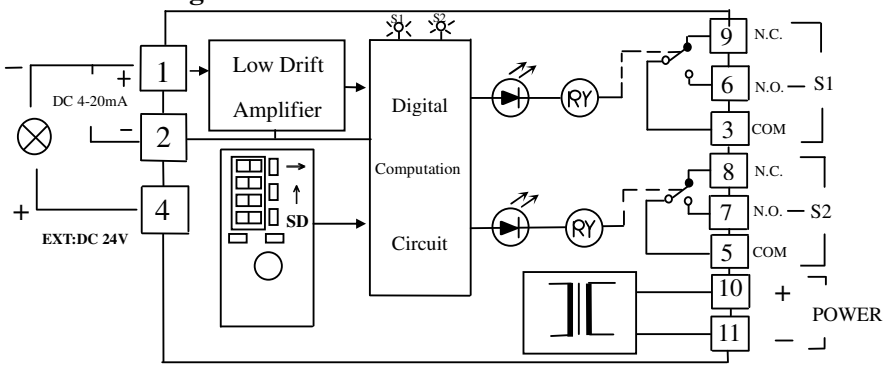
□ Connection Diagram：