MMWWH 可程式瓦特瓦特小時電錶

AC&M

■ 特點

- ■ 適用 1 ϕ 2W / 1 ϕ 3W / 3 ϕ 3W / 3 ϕ 4W 系統
- ■ 輕巧外型 96 W x 48 H x 100 D (mm)
- ■ 外露式操作按鍵，密碼保護功能，避免人員誤觸
- ■ 八位數 ±99999999 Count
- ■ 可選配 RS-485 Modbus RTU 及 DC 4~20mA 輸出功能
- ■ 可選配 2 組 Pulse 輸出功能
- ■ 雙向顯示，適用買電賣電 (頁面切換顯示方式)

■ 型號規格

MMWWH - 碼 1 - 碼 2 - 碼 3 - 碼 4 - 碼 5 - 碼 6

碼 1	輸入電壓	碼 2	輸入電流	碼 3	輸入頻率	碼 4	輸出功能 1	碼 5	輸出功能 2	碼 6	電　源
1	55-440V(L-L)	1	1A	1	50 HZ	1	2 組 Pulse	1	RS-485	3	**DC 22~72V**
Y	特殊	2	5A	2	60 HZ	0	None	2	DC 4~20mA	6	**AC/DC85~265V**
		Y	特殊	Y	特殊	Y	特殊	3	RS-485 & DC4~20mA	Y	**特殊**
								Y	**特殊**		

■ 規範

精　確　度：±0.5%RD at 23℃ ±3℃
顯　　示：0.4"高亮度紅色 LED 顯示
　　八位累計±99999999
輸 入 範 圍：常態電壓 55～440V(L-L)；500V 不飽和
　　常態電流 5A,不飽和範圍 0～6A
　　常態電流 1A,不飽和範圍 0～1.5A.
輸 入 負 擔：電壓 0.25VA；電流 0.2VA 在 50/60Hz
輸 入 頻 率：45 ~ 70HZ
輸入過 電流：額定 AC 5A 時，過電流 15A 連續
輸入過 電壓：額定 AC 440V，過電壓 600V 連續
通 信 輸 出：隔離型 RS-485 Modbus RTU 模式(選配功能)
傳 輸 速 度：2400,4800,9600,19200,38400,57600 自行選擇.
通 信 地 址：1~255 位置
脈 波 輸 出 ：兩組 Pulse(選配功能)
　　可匹配 +WH / -WH
　　可設定 1WH 輸出 1/10/100/0.1/0.01Pulse
隔 離 能 力：AC 2KV；50/60HZ
隔　　離：輸入 / 輸出 / 電源 / 外殼之間
存 放 條 件 ：－40℃～ ＋75℃ 20～ 95% RH 不結露
適 用 環 境 ：－10℃～ ＋55℃ 20～ 95% RH 不結露
電源變動率 ：電源可承受 AC 85~265V 50/60 Hz 或 DC 100~300V
CE 認　證 ：EN 61000-6-4 , EN 61326-1 , EN 61000-3-2 , EN 61000-3-3
外 殼 材 質：不助燃性之 ABS 射出成型-符合 UL 94 CLASS V-O.
固 定 方 式 ：盤面固定式
外 型 尺 寸 ：96W*48H*100Dmm (可搭修飾板 110W*110H mm)
開 孔 尺 寸 ：92W*44Hmm

■ 尺寸 (mm)

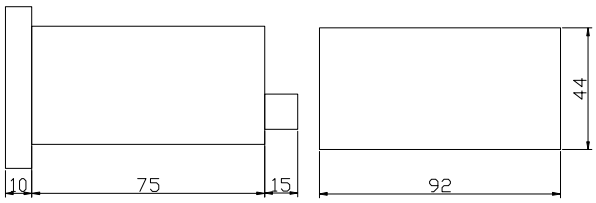

側視圖　　開孔尺寸

■ 數位調整及尺寸

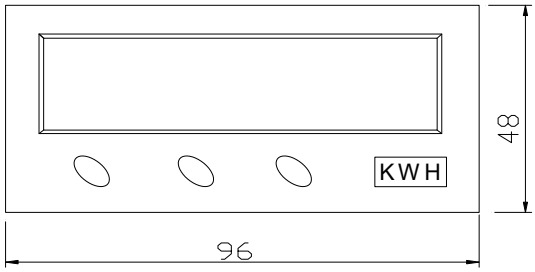

■ 接線圖

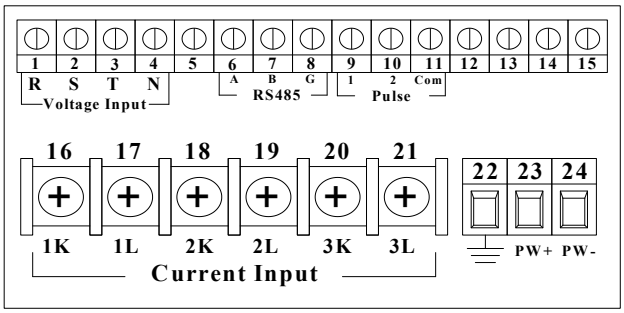

■ 接線方式

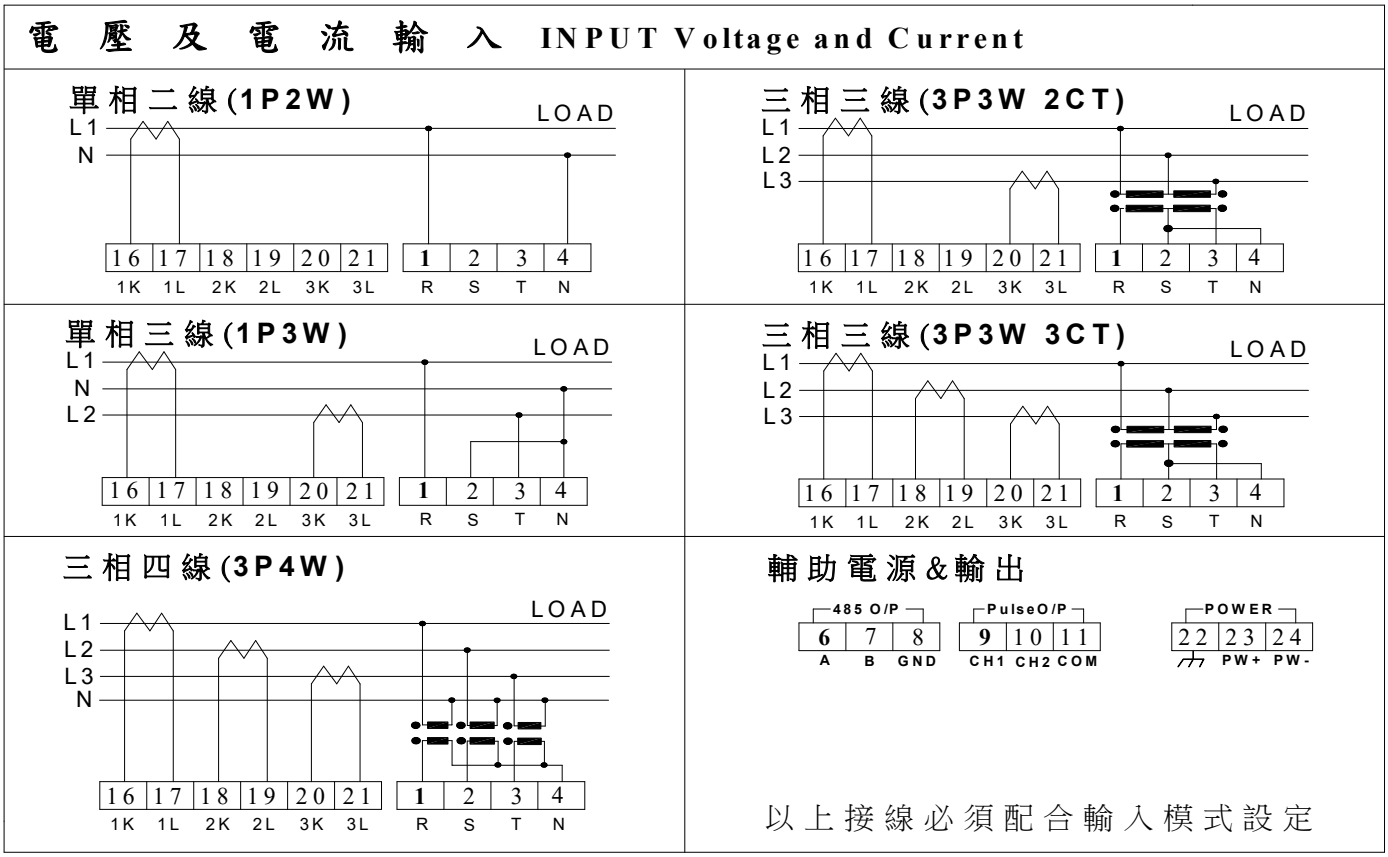
電 壓 及 電 流 輸 入 INPUT Voltage and Current
單相二線(1P2W)
LOAD
L1
N
16 17 18 19 20 21
1K 1L 2K 2L 3K 3L
1 2 3 4
R S T N
三相三線(3P3W 2CT)
LOAD
L1
L2
L3
16 17 18 19 20 21
1K 1L 2K 2L 3K 3L
1 2 3 4
R S T N
單相三線(1P3W)
LOAD
L1
N
L2
16 17 18 19 20 21
1K 1L 2K 2L 3K 3L
1 2 3 4
R S T N
三相三線(3P3W 3CT)
LOAD
L1
L2
L3
16 17 18 19 20 21
1K 1L 2K 2L 3K 3L
1 2 3 4
R S T N
三相四線(3P4W)
LOAD
L1
L2
L3
N
16 17 18 19 20 21
1K 1L 2K 2L 3K 3L
1 2 3 4
R S T N
輔助電源&輸出
485 O/P
6 7 8
A B GND
PulseO/P
9 10 11
CH1 CH2 COM
POWER
22 23 24
PW+ PW-
以上接線必須配合輸入模式設定