數位可程式 瓦特小時錶

特性：

- 應用標準：符合DIN-IEC 688
- 輸出/顯示均可自行任意選擇
- WH輸出　0.01~10 Pulse /1 Count 可自行選擇
- 瓦時停電記憶十年
- 單排或雙排數字積算

CE

型式: DMWH — □ □ → □ → □ → □ → □ 單向性*

DMWH2 — □ □ → □ → □ → □ → □ 雙向性*

相 序		輸 入 電 壓		輸入電流		頻 率		輸 出 信 號		輔 助 電 源	
A	1 § 2W	A	55-440V(L-L)	A	1A	A	50Hz	A	1 Pulse/1Count	A	AC 110/220V
B	3 § 3W			B	5A	B	60Hz	B	10 Pulse/1Count		(雙電源)
C	3 § 4W							C	0.01Pulse/1Count	B	AC 220V
								D	0.1Pulse/1Count	C	DC 22~72V
								F	RS-485		
										F	AC/DC85-265V (AC&DC 共用)
Y	Other	Y	Other	Y	Other			N	None	Y	Other
								Y	Other		

規 範：

精　確　度 ：±0.5%RD at 23℃ ±3℃.
顯 示 範 圍 ：0.36"高亮度紅色LED,7位數積算 = 0～9999999 Counts.
輸 入 範 圍 ：輸入電壓 55～440V(L-L) (480V L-L 不飽和)
常態電流5A,不飽和範圍0～7.5A.常態電流1A,不飽和範圍0～1.5A.
輸 入 負 擔 ：電壓0.25VA/元件,電流0.25VA/元件,在60Hz時.
輸 入 頻 率 ：45Hz ～70Hz.
輸入過電流 ：額定 AC 5A時, 過電流20A連續；50A 10秒/小時;400A 0.5秒/小時.
輸入過電壓 ：額定 AC 110V, 過電壓500V連續；1200V 10秒/小時.
脈波輸出能力：瓦特小時輸出為累積量(脈波輸出).
數位輸出能力：採用RS-485輸出,傳輸速度 1200,2400,4800,9600,19200 Baud Rate 可自行選擇.
輸 出 保 護 ：輸出開路或短路無損害.可抗Surge, EMI, RFI.
耐 壓 能 力 ：AC 2 KV / Min, 輸入/電源/外殼之間, DIN IEC 688.
衝　擊　波 ：6 KV 1.2x50 uS, ANSI C37.90a / 1983.DIN IEC 255 － 4.
溫度係數 ：≦ 60ppm / ℃ From 0 ～ 60℃；≦ 50ppm/25℃±5℃.
長期穩定性 ：年漂移度 ≦ 0.2%.
適 用 環 境 ：－10℃ ～ ＋55℃ 20 ～ 95% RH 不結露.
存 放 條 件 ：－40℃ ～ ＋75℃ 20 ～ 95% RH 不結露.
電源變動率 ：電源可承受 AC 或 DC ±20%, 50 / 60Hz.
CE 認 證 ：EN 61000-6-4 , EN 61326-1 , EN 61000-3-2
外 殼 材 質 ：不助燃性之ABS射出成型-符合 UL 94 CLASS V-O.
固 定 方 式 ：盤面固定式.
外 型 尺 寸 ：96W*48H*135Dmm (可搭配修飾板110W*110H*135Dmm)　開 孔 尺 寸 ：92W*44Hmm

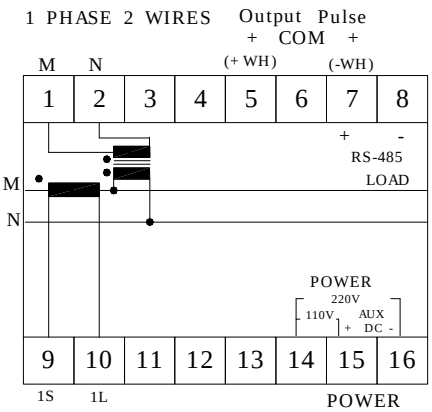

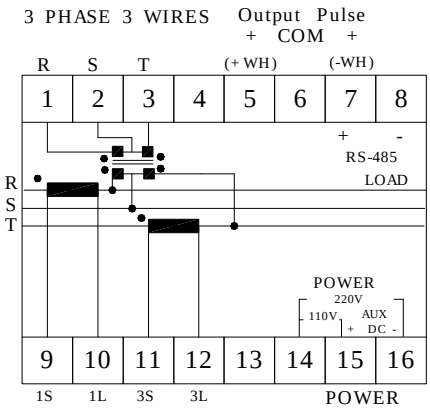

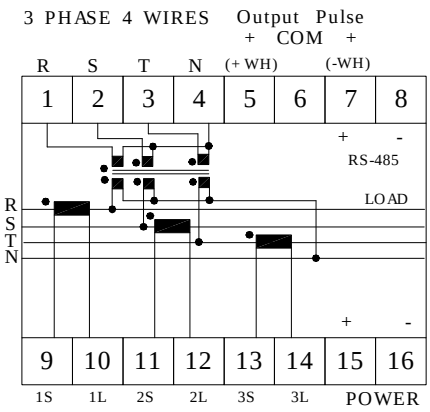

工作電源為 DC or AC/DC 時 , 15+ ；16-