數位可程式 乏/乏小時合成電錶

特性：

- 應用符合DIN-IEC 688
- 輸出/顯示對應比均可自行任意選擇
- VARH輸出 0.01~10 Pulse /1 Count 可自行選擇
- 類比或數位RS-485及脈波輸出
- 乏時停電記憶十年
- 雙排數字積算,上排顯示乏值,下排顯示乏小時積算值

型式: DMQQH2 – □ → □ → □ → □ → □ → □ → □

相 序		輸 入 電 壓		輸入電流		頻 率		VAR輸出(DC)		VARH輸出		輔 助 電 源	
A	1 § 2W	A	55-440V(L-L)	A	1A	A	50Hz	A	0~10mA	A	1 Pulse/1Count	A	AC 110/220V
B	3 § 3W			B	5A	B	60Hz	B	0~20mA	B	10 Pulse/1Count		(雙電源)
C	3 § 4W							C	4~20mA	C	0.01Pulse/1Count	B	AC 220V
								D	0~5V	D	0.1Pulse/1Count	C	DC 22~72V
								E	1~5V				
								F	RS-485			F	AC/DC85-265V
								G	0~10V				(AC&DC 共用)
								N	None	N	None		
Y	Other	Y	Other	Y	Other			Y	Other	Y	Other	Y	Other

規 範：

精 確 度 ：±0.5%RD at 23℃ ±3℃.
顯 示 範 圍 ：雙排顯示,上排顯示乏值,0.36"高亮度紅色LED 4-1/2 位數 = ±50000 Counts,顯示範圍可自行選擇,.
下排顯示乏小時累積量,0.36"紅色LED,7位數積算 = ±9999999 Counts.
反 應 速 度 ：≦1秒.
輸 入 範 圍 ：輸入電壓 55～440V(L-L) (480V L-L 不飽和)
常態電流5A,不飽和範圍0～7.5A.常態電流1A,不飽和範圍0～1.5A.
輸 入 負 擔 ：電壓0.25VA/元件,電流0.25VA/元件,在60Hz時.
輸 入 頻 率 ：45Hz ～70Hz.
輸入過電流 ：額定 AC 5A時, 過電流20A連續；50A 10秒/小時;400A 0.5秒/小時.
輸入過電壓 ：額定 AC 110V, 過電壓500V連續；1200V 10秒/小時.
類比輸出能力：電流輸出：＞500Ω在輸出20mA時,電壓輸出：10mA Maximum.
脈波輸出能力：乏小時輸出爲累計量(脈波輸出).
數位輸出能力：採用RS-485輸出,傳輸速度 1200,2400,4800,9600,19200 Baud Rate 可自行選擇.
輸 出 保 護 ：輸出開路或短路無損害.可抗Surge, EMI, RFI.
耐 壓 能 力 ：AC 2 KV / Min, 輸入/電源/外殼之間, DIN IEC 688.
衝 擊 波 ：6 KV 1.2x50 uS, ANSI C37.90a / 1983.DIN IEC 255 － 4.
長期穩定性 ：年漂移度 ≦ 0.2%.
溫 度 係 數 ：≦60ppm / ℃ From 0 ～ 60℃；≦50ppm/25℃ ±5℃.
適 用 環 境 ：－10℃ ～ ＋55℃ 20 ～ 95% RH 不結露.
存 放 條 件 ：－40℃ ～ ＋75℃ 20 ～ 95% RH 不結露.
電源變動率 ：電源可承受 AC ±20%,寬電源 AC/DC 85~265V
CE 認 證 ：EN 61000-6-4 , EN 61326-1 , EN 61000-3-2
外 殼 材 質 ：不助燃性之ABS射出成型-符合 UL 94 CLASS V-O.
固 定 方 式 ：盤面固定式.
外 型 尺 寸 ：96W*48H*135Dmm (可搭配修飾板110W*110H*135Dmm) 開 孔 尺 寸 ：92W*44Hmm

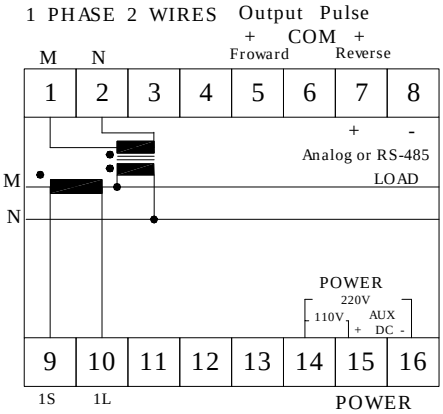

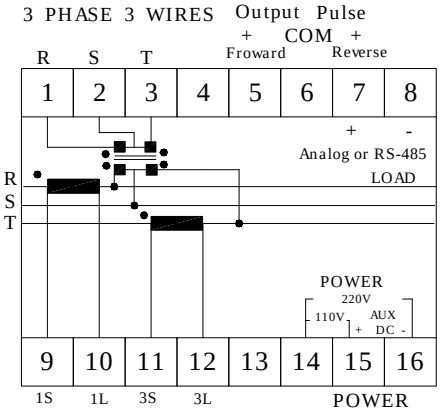

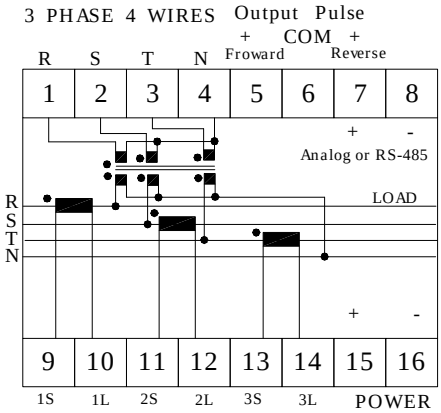

工作電源爲 DC or AC/DC 時 , 15+ ；16-