DMDPW 直流多功能電錶

AC&M

■ 特點

- ■ 應用標準：符合 DIN-IEC 688
- ■ DC V , A , W , WH 顯示
- ■ WH 輸出 1 Count / 1～100 Pulse 可自行選擇
- ■ 瓦時停電永久記憶
- ■ 10 位數累計顯示
- ■ 接點獨立控制
- ■ 可規劃報警對象
- ■ RS-485MODBUS RTU 模式,採光隔離輸出

■ 型號規格

DMDPW - 碼 1 - 碼 2 - 碼 3 - 碼 4 - 碼 5 - 碼 6

碼 1	輸入電壓	碼 2	輸入電流	碼 3	警報功能	碼 4	輸出 1	碼 5	輸出 2	碼 6	電源
1	DC0~50V	1	DC 0~5A	1	3Alarm Setting	1	RS-485	1	DC4~20mA	3	**DC 22~72V**
2	DC0~300V	2	DC 0~1A	2	4Alarm Setting	2	Pulse	2	DC0~20mA	4	**AC/DC85~265V**
3	DC0~600V	3	DC 0~10A	0	None	3	RS-485+Pulse	3	DC 0~5V	Y	**特殊**
Y	特殊	4	DC 0~20A	Y	特殊	0	None	4	DC 0~10V		
		5	ShuntX/50mV			Y	特殊		可切換對應 (V or A or W)		
		6	ShuntX/60mV					0	None		
		Y	**特殊**					**Y**	**特殊**		

※ 輸入電流為 DC20A (含常態 15A 以上) 建議採用外加 Shunt 設計及施工(安全考量)

■規範

精　確　度 ：±0.5%FS+2 Counts at 23℃±3℃.
顯 示 範 圍 ：0.39 "高亮度紅色 LED4+4+6 位數
2 排 9999&1 排 999999Counts 顯示
顯示範圍可自行選擇,WH 10 位數(4+6 雙排)顯示.
反 應 速 度 ：≦1 秒.
輸入過電流 ：額定 DC 5A 時, 過電流 15A 連續.
輸入過電壓 ：額定 DC 110V, 過電壓 500V 連續；1200V 10 秒/小時.
數位輸出能力：採用 RS-485 輸出,傳輸速度
2400,4800,9600,19200,38400 Baud Rate 可自行選擇.
輸 出 保 護 ：輸出開路或短路無損害.可抗 Surge, EMI, RFI.
設 定 功 能 ：警報接點 , A 接點型式
輸 入 範 圍 ：常態電壓不飽和範圍±10%.
常態電流 DC 5A,不飽和範圍 DC 0～7.5A.常態電流 1A,
不飽和範圍 DC 0～1.5A.
脈波輸出能力：瓦特小時輸出為累積量(脈波輸出).
設 定 範 圍 ：0 ～ 9999 Counts 可調.
不 動 作 帶 ：0 ～ 9999 Counts 可調.
時 間 延 遲 ：0 ～ 999 秒. 可調.
接 點 容 量 ：AC 120V 3A , DC 30V 3A..
耐 壓 能 力 ：AC 2KV / Min, 輸入/電源/外殼之間, DIN IEC 688.
衝　擊　波 ：5 KV 1.2x50 uS, ANSI C37.90a / 1983. DIN IEC 255 － 4.
溫 度 係 數 ：≦60ppm / ℃ From 0 ～ 60℃；≦50ppm/25℃ ±5℃.
長期穩定性 ：年漂移度 ≦ 0.2%.
適 用 環 境 ：－10℃ ～ ＋55℃ 20 ～ 95% RH 不結露.
存 放 條 件 ：－40℃ ～ ＋75℃ 20 ～ 95% RH 不結露.
電源變動率 ：電源可承受 AC ±10%,寬電源 AC/DC 85~265V
固 定 方 式 ：盤面固定式.
開 孔 尺 寸 ：92W*44Hmm
外 型 尺 寸 ：96W*48H*100Dmm

■ 數位調整

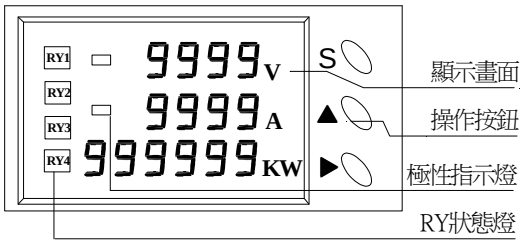

■尺寸及接線圖 (mm)

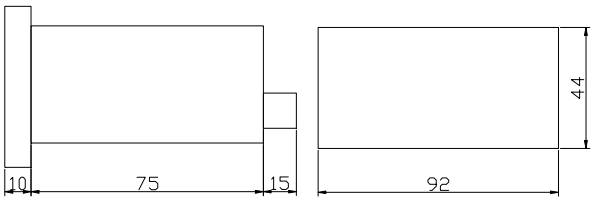

側視圖　　開孔尺寸

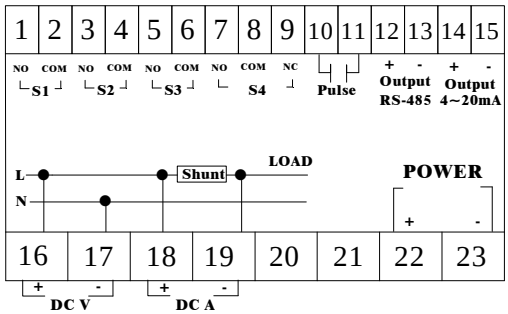

*** 實際接線請參考機器上方為主**